7727861

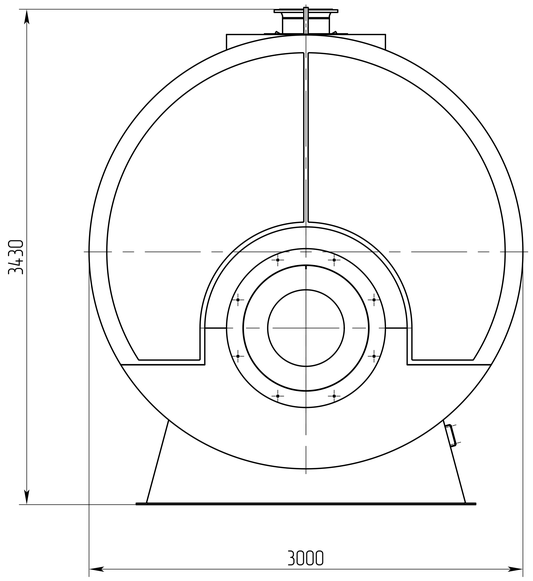


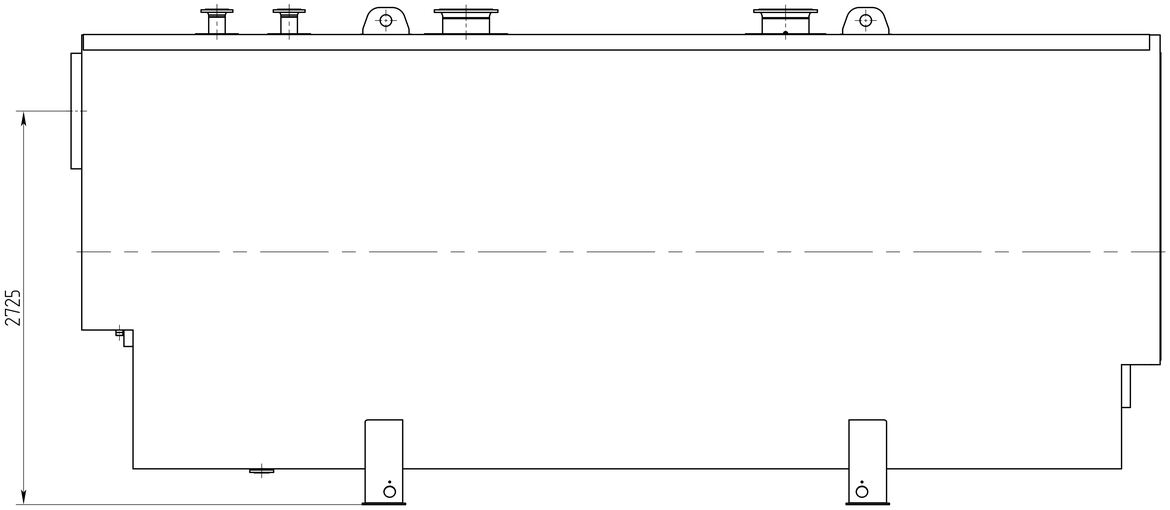


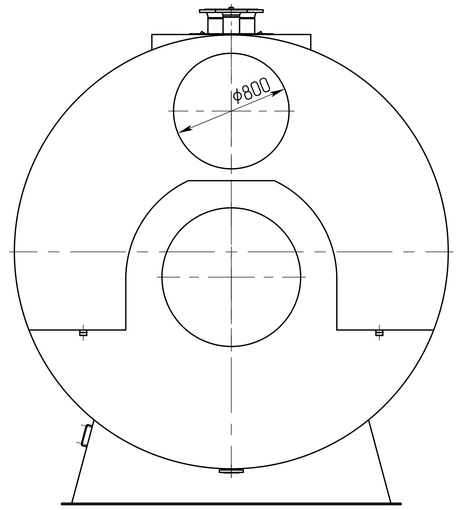


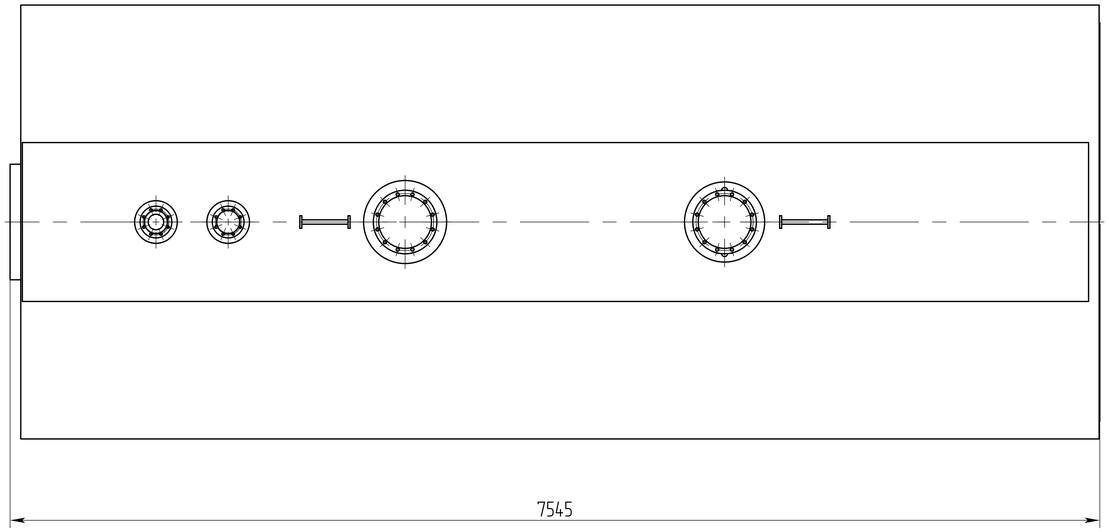


| | | | | | | | |
|---|---|---|---|---|---|---|---|
| Изм. | Лист | № докум. | Подп. | Дата | 7727861 | | |
| Разраб. | | | | | Grundkessel MA4A004<br>Котел Vitomax MA4A004 | Лит. | Масса | Масштаб |
| Пров. | | | | | | | | 1:15 |
| Т.контр. | | | | | | Лист | Листов 1 |
| Н. контр. | | | | | | HERMES | |
| Утв. | | | | | | | |

Копировал

Формат А0

Перв. примен.

Справ. №

Подп. и дата

Инв.№ дубл.

Взам.инв.№

Подп. и дата

Инв.№ подл.